Modell Stand
type stand
modèle indépendant avec pieds

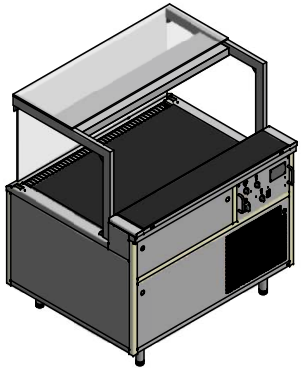

Modell Stand mit Sockel
type stand with socket
modèle indépendant avec socle

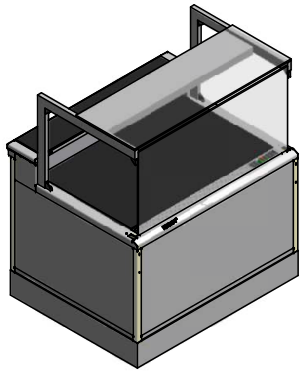

Modell Einbau
type built-in
modèle encastré

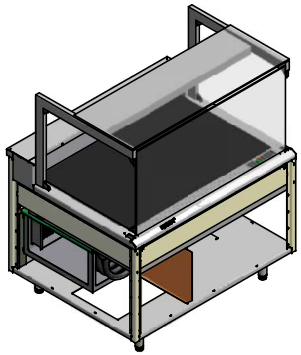

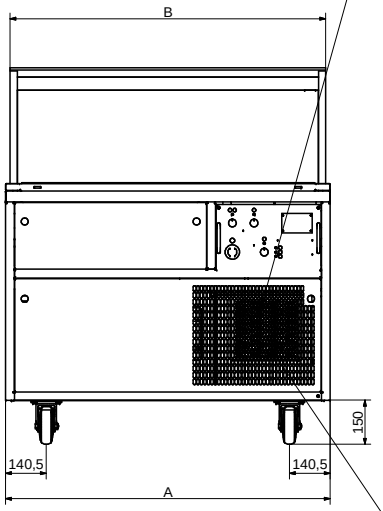

Dargestellt Eigengekühlt
showed self cooled
imagé réfrigération autonome

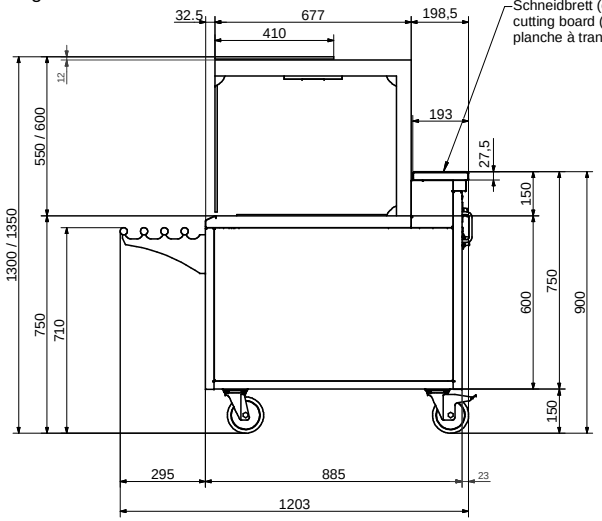

Schneidbrett (optional)
cutting board (optional)
planche à trancher (optionnel)

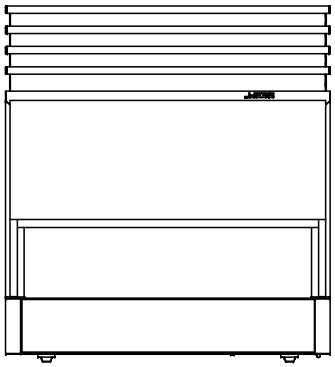

Zentralgekühlt = kein Lochbild
central cooled = no perforated plate
réfrigération centrale = n'est pas tôle perforée

Detail A: optional / detail A: optional /
détail A: optionnel

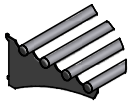

Tablettrutsche
tray slide
glissière pour plateaux

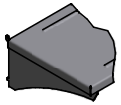

Tellerrutsche
plate slide
glissière pour assiettes

Taschenauflage
bag shelf
glissière reposoire pour les sacs

Detail B: Abschlussrahmen / detail B: frame /
détail B: cadre terimnal

schräg / slanted / incliné

eckig / rectangular / angulaire

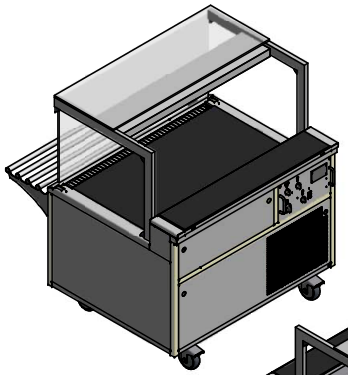

Modell fahrbar
type mobile
modèle mobile

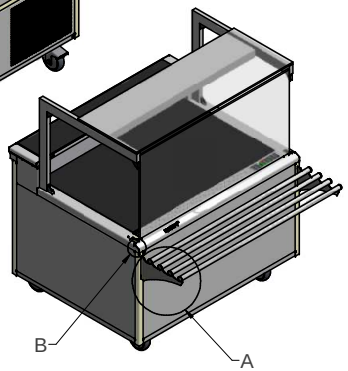

Dimension / dimension / dimension

Vulcano GN	A	B
2/1	780	750
3/1	1120	1090
4/1	1460	1430

R2	R1	Aender.							Ers. durch:
									Ers. für:
		Ind.	Datum	Name	Aenderung	Ind.	Datum	Name	Aenderung
									Komm.
									Gezeich. BEC 12.10.2011
									Geprüft
									Massstab %
									Blatt 1 von 1

Vulcano EK / ZK
Var. 1E (400 / 450), fahrbar / Stand

BEER

Beer Grill AG
CH - 5612 Villmergen
Tel.: +41 / (0) 56 618 78 00
Fax: +41 / (0) 56 618 78 49
e-Mail: info@beergrill.com

14Ma110-10

Aenderungen vorbehalten / Sous réserve de modifications / Subject to change without notice